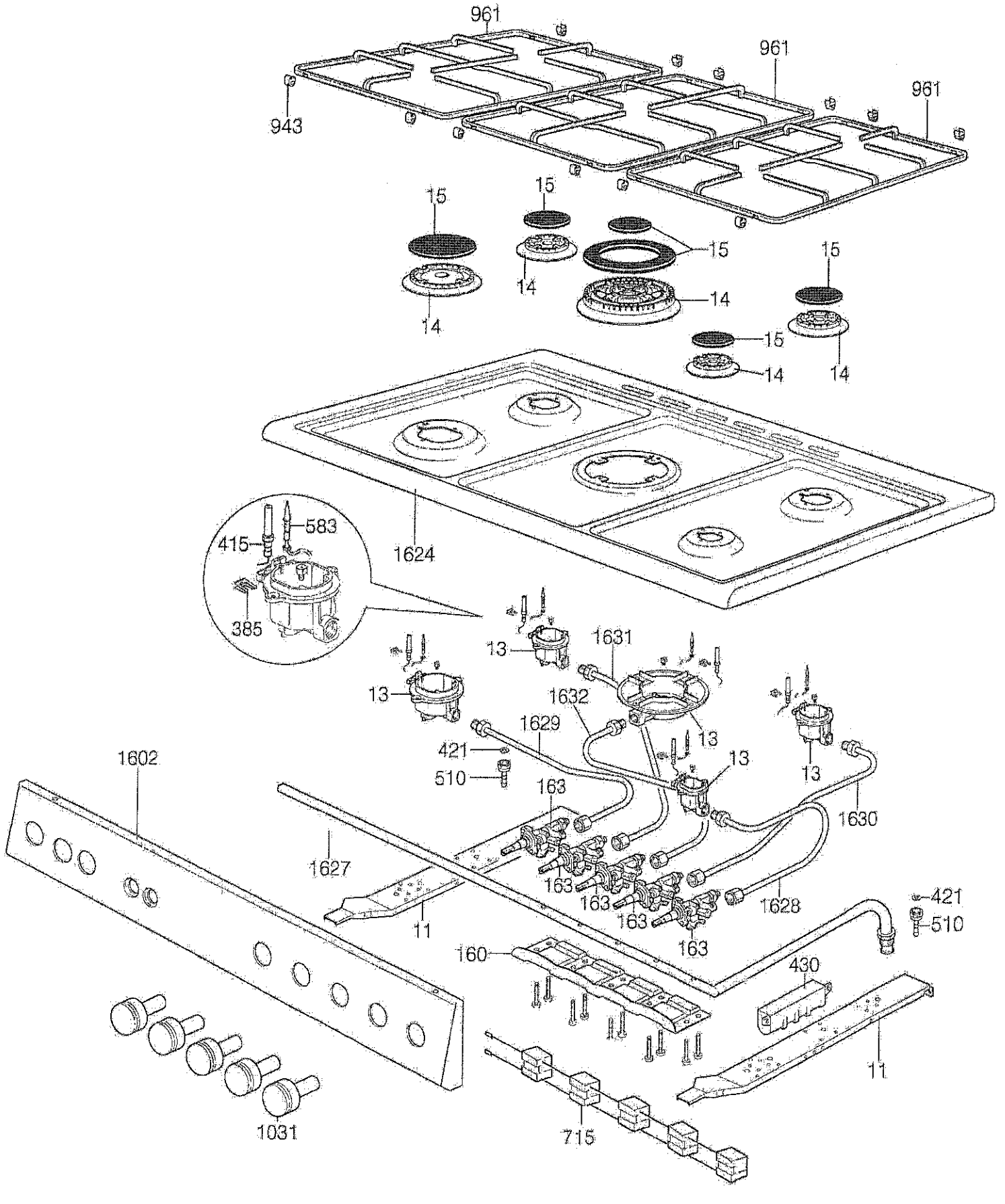
961
961
961
943
15
15
15
15
15
14
14
14
14
14
1624
415
583
385
13
1631
13
1632
1629
13
421
510
13
13
1602
163
1630
1627
163
163
163
163
1628
421
510
11
160
430
11
1031
715

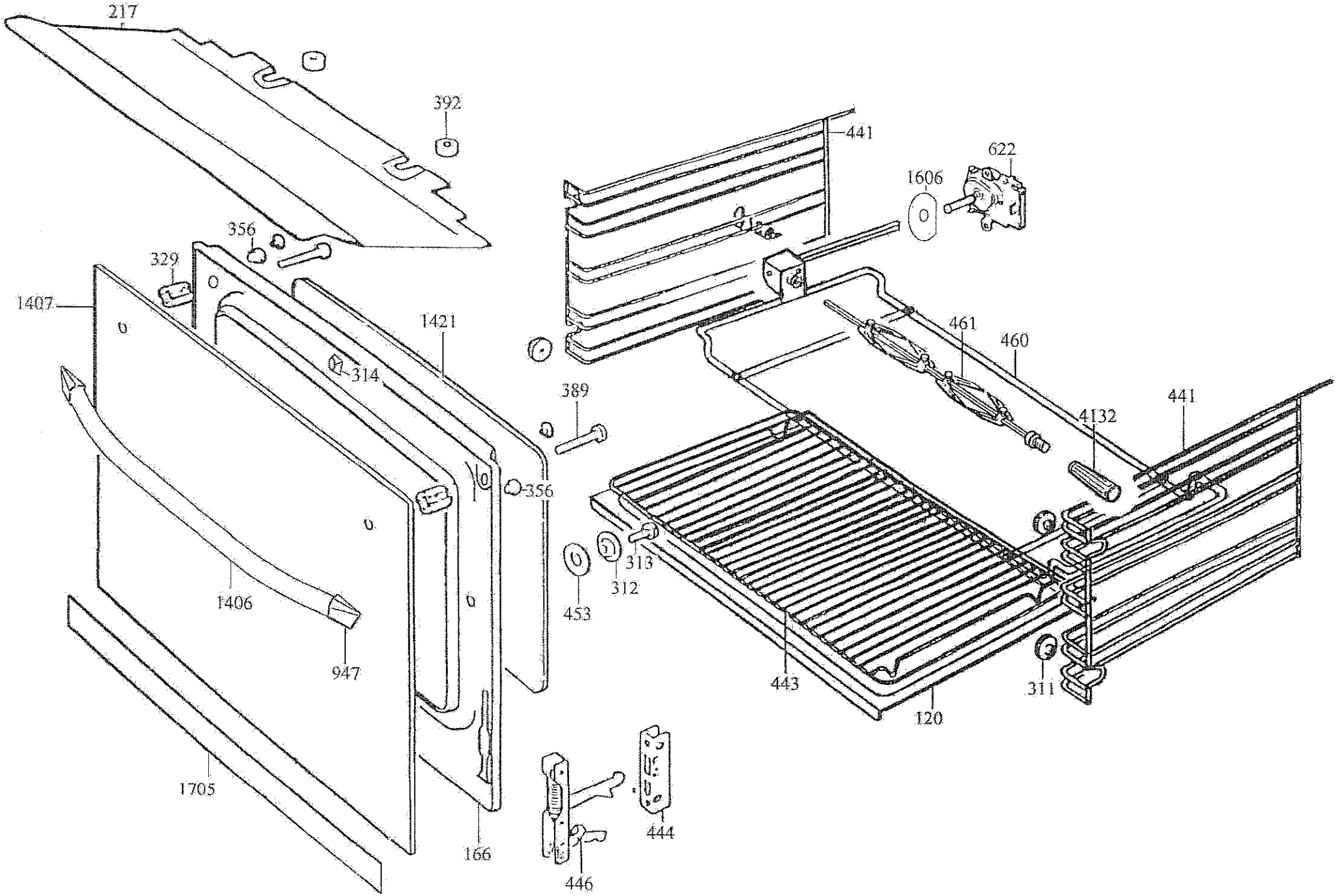
217
392
441
622
1606
356
329
1407
1421
461
460
314
389
441
4132
356
313
312
453
1406
947
443
311
120
1705
166
444
446

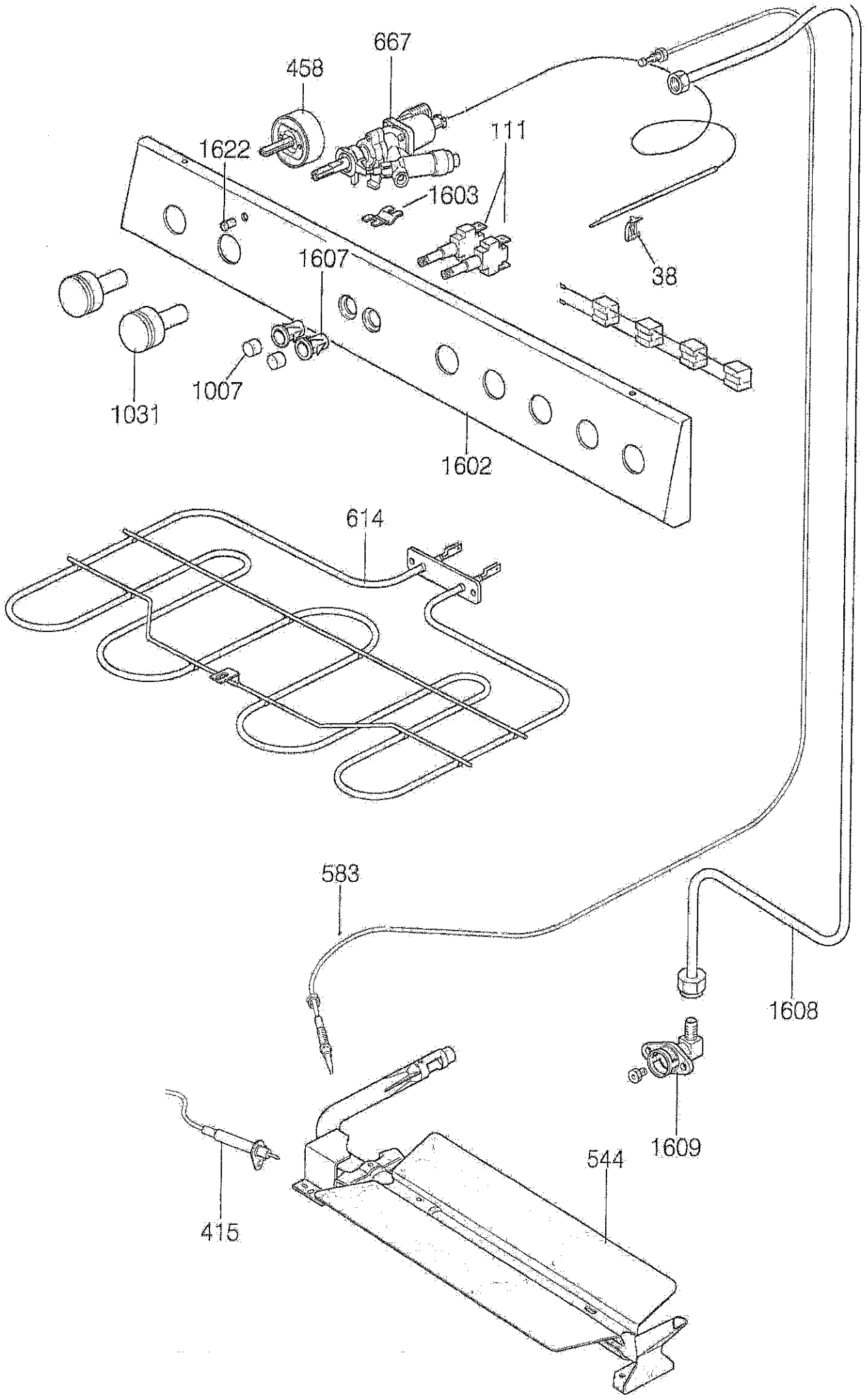
667
458
1622
111
1603
38
1607
1031
1007
1602
614
583
1608
1609
544
415

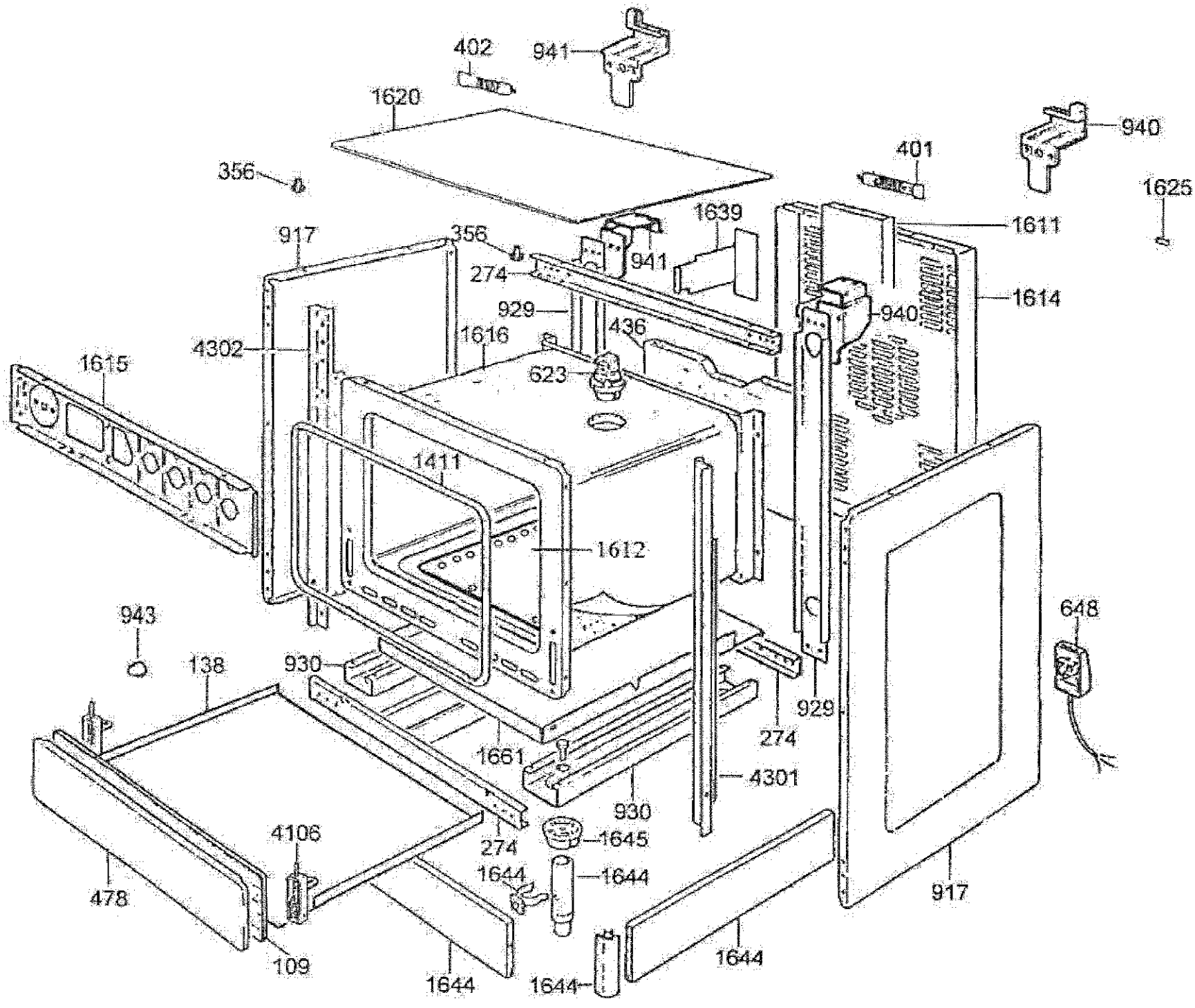
402
941
1620
940
401
356
1625
1639
1611
917
356
941
274
1614
929
940
436
4302
1616
1615
623
1411
1612
943
648
138
930
929
274
1661
4301
930
4106
274
1645
1644
1644
478
917
109
1644
1644
1644